VOOR 17.00
UUR BESTELD
ZELFDE WERKDAG
VERZONDEN

GRATIS
BEZORGD

Trillingsdempers

rubbermagazijn

Inhoudsopgave

Trillingsdempers

Cilindrisch
Type A-B-C-D-E 3

Concaaf
Type DS/D-DS/E 8

Conisch
Type K/D-K/E 9

Parabool
Type KP/D-KP/E 10

Taille
Type A/F-B/F-C/F 11

Machinevoet 12

Snel het juiste type trillingsdemper vinden

	Cilindrisch	Concaaf	Conisch	Parabool	Taille
	Type A-B-C-D-E	Type DS/D-DS/E	Type K/D-K/E	Type KP/D-KP/E	Type K/F-B/F-C/F
Lichte belasting	✓	✓		✓	✓
Middelzware belasting	✓	✓		✓	✓
Zware belasting	✓		✓		
Axiale drukbelasting	✓	✓		✓	
Zijwaartse belasting	✓				✓
Stootbelasting			✓		
Trekbelasting					✓
Niet vlakke ondergrond		✓			

NB: deze tabel dient uitsluitend als indicatie voor mogelijke toepassingen van de verschillende dempers.
Aan deze indicaties kunnen geen rechten of aansprakelijkheden worden ontleend.

Type A

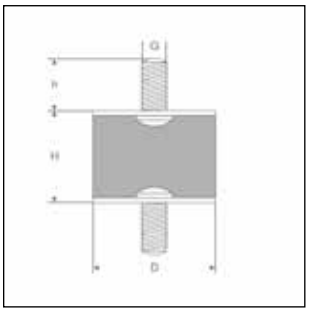

Rubberkwaliteit : NR rubber - zwart
Hardheid : 55° Shore A (+/-5)
Metalen delen : Staal S235 JR+AR - verzinkt
Temperatuurbereik : -30° C / +80° C
Beperkte toepasbaarheid : Oliën, smeermiddelen en vetten

De in onderstaande tabel genoemde richtwaarden zijn gebaseerd op een statische belasting. Bij (hoge) dynamische en wisselende belasting of hoge trillingsfrequenties zijn de maximale waarden lager.

Artikelnummer	D mm	H mm	h (lengte schroefdraad) mm	G (schroefdraad)	Maximale statische belasting kg	Maximale indrukking mm
99990808A	8	8	6	M3	3	0,8
99991010A	10	10	10	M4	5	1,0
99991015A	10	15	10	M4	4	1,6
99991508A	15	8	10	M4	16	0,7
99991510A	15	10	10	M4	13	1,0
99991515A	15	15	10	M4	10	1,7
99991520A	15	20	10	M4	9	2,3
99991530A	15	30	10	M4	8	3,5
99992010A	20	10	18	M6	34	0,75
99992015A	20	15	18	M6	23	1,5
99992020A	20	20	18	M6	20	2,1
99992025A	20	25	18	M6	18	3,0
99992030A	20	30	18	M6	23	7,5
99992510A	25	10	18	M6	65	0,75
99992515A	25	15	18	M6	42	1,5
99992520A	25	20	18	M6	35	2,3
99992525A	25	25	18	M6	30	3,0
99992530A	25	30	18	M6	27	3,6
99993015A	30	15	20	M8	68	1,5
99993020A	30	20	20	M8	51	2,2
99993025A	30	25	20	M8	46	3,0
99993030A	30	30	20	M8	43	3,7
99994015A	40	15	23	M8	140	1,6
99994020A	40	20	23	M8	120	2,4
99994025A	40	25	23	M8	120	2,4
99994030A	40	30	23	M8	86	3,5
99994040A	40	40	23	M8	77	5,0
99995020A	50	20	28	M10	230	2,0
99995030A	50	30	28	M10	160	3,4
99995035A	50	35	28	M10	152	4,5
99995040A	50	40	28	M10	140	5,0
99995045A	50	45	28	M10	127	5,5
99995050A	50	50	28	M10	115	6,2
99996025A	60	25	28	M10	240	4,4
99996040A	60	40	37	M12	250	10,0
99996050A	60	50	28	M10	200	5,8
99997045A	70	45	28	M10	280	5,6
99997525A	75	25	37	M12	570	2,7
99997540A	75	40	37	M12	360	5,0
99997550A	75	50	37	M12	315	6,2
99997555A	75	55	37	M12	285	6,8
99999940A	100	40	41	M16	825	4,4
99999955A	100	55	41	M16	627	6,5
99999999A	100	100	41	M16	420	12,0

Bovengenoemde waarden dienen uitsluitend als indicatie. Hieraan kunnen geen rechten worden ontleend.
Leveringen geschieden uitsluitend volgens de algemene leveringsvoorwaarden van Rubbermagazijn B.V.

BEZOEK RUBBERMAGAZIJN.NL VOOR ONS COMPLETE ASSORTIMENT

Type B

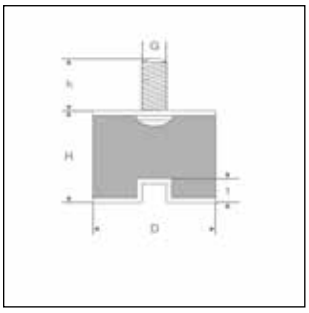

Rubberkwaliteit : NR rubber - zwart
Hardheid : 55° Shore A (+/-5)
Metalen delen : Staal S235 JR+AR - verzinkt
Temperatuurbereik : -30° C / +80° C
Beperkte toepasbaarheid : Oliën, smeermiddelen en vetten

De in onderstaande tabel genoemde richtwaarden zijn gebaseerd op een statische belasting. Bij (hoge) dynamische en wisselende belasting of hoge trillingsfrequenties zijn de maximale waarden lager.

Artikelnummer	D mm	H mm	h (lengte schroefdraad) mm	t (diepte schroefdraad) mm	G (schroefdraad)	Maximale statische belasting kg	Maximale indrukking mm
99990808B	8	8	6	3	M3	3	0,8
99991010B	10	10	10	4	M4	5	1,0
99991015B	10	15	10	4	M4	4	1,6
99991510B	15	10	10	4	M4	13	1,0
99991515B	15	15	10	4	M4	11	1,8
99991520B	15	20	10	4	M4	9	2,3
99991530B	15	30	10	4	M4	8	3,5
99992015B	20	15	18	6	M6	23	1,5
99992020B	20	20	18	6	M6	20	2,1
99992025B	20	25	18	6	M6	18	3,0
99992515B	25	15	18	6	M6	50	1,6
99992520B	25	20	18	6	M6	35	2,3
99992525B	25	25	18	6	M6	30	3,0
99992530B	25	30	18	6	M6	27	3,6
99993015B	30	15	20	8	M8	75	1,6
99993020B	30	20	20	8	M8	60	2,4
99993025B	30	25	20	8	M8	50	3,2
99993030B	30	30	20	8	M8	43	3,7
99994020B	40	20	23	8	M8	132	2,5
99994025B	40	25	23	8	M8	132	2,5
99994030B	40	30	23	8	M8	90	3,6
99994040B	40	40	23	8	M8	85	5,2
99995020B	50	20	28	10	M10	260	2,1
99995030B	50	30	28	10	M10	180	3,5
99995035B	50	35	28	10	M10	152	4,5
99995040B	50	40	28	10	M10	140	5,0
99995045B	50	45	28	10	M10	127	5,5
99995050B	50	50	28	10	M10	115	6,2
99996025B	60	25	28	10	M10	240	4,4
99996050B	60	50	28	10	M12	200	5,8
99997045B	70	45	25	10	M10	280	5,6
99997525B	75	25	37	10	M12	570	2,7
99997540B	75	40	37	12	M12	380	5,1
99997550B	75	50	37	12	M12	315	6,2
99997555B	75	55	37	12	M12	285	6,8
99999955B	100	55	41	16	M16	627	6,7
99999999B	100	100	41	16	M16	420	12,0

Bovengenoemde waarden dienen uitsluitend als indicatie. Hieraan kunnen geen rechten worden ontleend.
Leveringen geschieden uitsluitend volgens de algemene leveringsvoorwaarden van Rubbermagazijn B.V.

BEZOEK RUBBERMAGAZIJN.NL VOOR ONS COMPLETE ASSORTIMENT

Type C

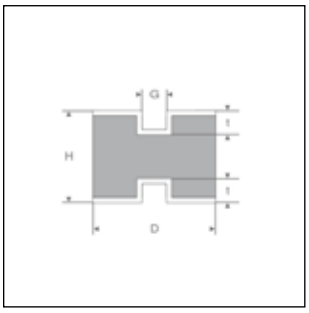

Rubberkwaliteit	: NR rubber - zwart
Hardheid	: 55° Shore A (+/-5)
Metalen delen	: Staal S235 JR+AR - verzinkt
Temperatuurbereik	: -30° C / +80° C
Beperkte toepasbaarheid	: Oliën, smeermiddelen en vetten

De in onderstaande tabel genoemde richtwaarden zijn gebaseerd op een statische belasting. Bij (hoge) dynamische en wisselende belasting of hoge trillingsfrequenties zijn de maximale waarden lager.

Artikelnummer	D mm	H mm	t (diepte schroefdraad) mm	G (schroefdraad)	Maximale statische belasting kg	Maximale indrukking mm
99990808C	8	8	3	M3	3	0,8
99991010C	10	10	4	M4	6	1,1
99991015C	10	15	4	M4	4	1,6
99991515C	15	15	4	M4	11	1,9
99991520C	15	20	4	M4	10	2,4
99991530C	15	30	4	M4	8	3,5
99992010C	20	10	6	M6	6	1,0
99992015C	20	15	6	M6	23	1,5
99992020C	20	20	6	M6	20	2,1
99992025C	20	25	6	M6	19	3,1
99992520C	25	20	6	M6	35	2,3
99992525C	25	25	6	M6	30	3,0
99993020C	30	20	8	M8	65	2,4
99993025C	30	25	8	M8	56	3,2
99993030C	30	30	8	M8	48	3,9
99994020C	40	20	8	M8	132	2,5
99994030C	40	30	8	M8	95	3,8
99994040C	40	40	8	M8	85	5,2
99995030C	50	30	10	M10	180	3,5
99995040C	50	40	10	M10	140	5,0
99995045C	50	45	10	M10	127	5,5
99995050C	50	50	10	M10	115	6,2
99996025C	60	25	10	M10	240	4,4
99996040C	60	40	12	M12	250	5,5
99996045C	60	45	10	M10	220	5,5
99996050C	60	50	10	M10	200	5,8
99997035C	70	35	12	M12	240	8,75
99997045C	70	45	10	M10	280	5,6
99997550C	75	50	12	M12	330	6,3
99997555C	75	55	12	M12	300	7,0
99999955C	100	55	16	M16	725	7,0
99999999C	100	100	16	M16	420	12,0

Bovengenoemde waarden dienen uitsluitend als indicatie. Hieraan kunnen geen rechten worden ontleend.
Leveringen geschieden uitsluitend volgens de algemene leveringsvoorwaarden van Rubbermagazijn B.V.

Type D

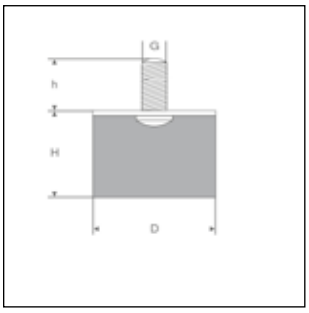

Rubberkwaliteit : NR rubber - zwart
Hardheid : 55° Shore A (+/-5)
Metalen delen : Staal S235 JR+AR - verzinkt
Temperatuurbereik : -30° C / +80° C
Beperkte toepasbaarheid : Oliën, smeermiddelen en vetten

De in onderstaande tabel genoemde richtwaarden zijn gebaseerd op een statische belasting. Bij (hoge) dynamische en wisselende belasting of hoge trillingsfrequenties zijn de maximale waarden lager.

Artikelnummer	D mm	H mm	h (lengte schroefdraad) mm	G (schroefdraad)	Maximale statische belasting kg	Maximale indrukking mm
99990808D	8	8	6	M3	3	1,0
99991015D	10	15	10	M4	4	1,8
99991515D	15	15	10	M4	10	1,9
99991520D	15	20	10	M4	9	2,4
99991530D	15	30	10	M4	8	3,5
99992015D	20	15	18	M6	20	1,8
99992020D	20	20	18	M6	18	2,4
99992025D	20	25	18	M6	16	3,0
99992510D	25	10	18	M6	32	2,5
99992515D	25	15	18	M6	35	1,8
99992520D	25	20	18	M6	31	2,5
99992525D	25	25	18	M6	28	3,2
99993015D	30	15	20	M8	58	1,8
99993020D	30	20	20	M8	50	2,5
99993025D	30	25	20	M8	45	3,4
99993030D	30	30	20	M8	41	4,0
99994020D	40	20	23	M8	102	2,5
99994030D	40	30	23	M8	85	3,4
99994040D	40	40	23	M8	72	5,4
99995020D	50	20	28	M10	175	2,5
99995030D	50	30	28	M10	145	3,4
99995045D	50	45	28	M10	115	6,0
99995050D	50	50	28	M10	100	7,0
99996025D	60	25	28	M10	220	4,0
99996050D	60	50	28	M10	180	5,6
99997045D	70	45	25	M10	260	6,0
99997525D	75	25	37	M12	485	3,2
99997550D	75	50	37	M12	320	6,6
99997555D	75	55	37	M12	400	13,75
99999940D	100	40	47	M16	420	10,0
99999955D	100	55	41	M16	650	6,7
99999999D	100	100	41	M16	440	12,8

Bovengenoemde waarden dienen uitsluitend als indicatie. Hieraan kunnen geen rechten worden ontleend.
Leveringen geschieden uitsluitend volgens de algemene leveringsvoorwaarden van Rubbermagazijn B.V.

BEZOEK RUBBERMAGAZIJN.NL VOOR ONS COMPLETE ASSORTIMENT

Type E

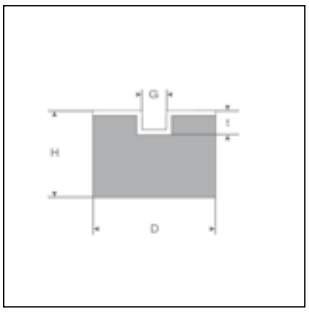

Rubberkwaliteit	: NR rubber - zwart
Hardheid	: 55° Shore A (+/-5)
Metalen delen	: Staal S235 JR+AR - verzinkt
Temperatuurbereik	: -30° C / +80° C
Beperkte toepasbaarheid	: Oliën, smeermiddelen en vetten

De in onderstaande tabel genoemde richtwaarden zijn gebaseerd op een statische belasting. Bij (hoge) dynamische en wisselende belasting of hoge trillingsfrequenties zijn de maximale waarden lager.

Artikelnummer	D mm	H mm	t (diepte schroefdraad) mm	G (schroefdraad)	Maximale statische belasting kg	Maximale indrukking mm
99991015E	10	15	4	M4	4	1,8
99991515E	15	15	4	M4	10	1,9
99991520E	15	20	4	M4	9	2,4
99991530E	15	30	4	M4	8	3,5
99992015E	20	15	6	M6	20	1,8
99992020E	20	20	6	M6	18	2,4
99992025E	20	25	6	M6	16	3,0
99992515E	25	15	6	M6	35	1,8
99992520E	25	20	6	M6	31	2,5
99992525E	25	25	6	M6	28	3,2
99993015E	30	15	8	M8	58	1,8
99993020E	30	20	8	M8	50	2,5
99993030E	30	30	8	M8	41	4,0
99994020E	40	20	8	M8	102	2,5
99994025E	40	25	8	M8	90	3,0
99994030E	40	30	8	M8	85	3,4
99994040E	40	40	8	M8	72	5,4
99995020E	50	20	10	M10	175	2,5
99996025E	60	25	10	M10	220	4,0
99996040E	60	40	10	M10	240	5,3
99996050E	60	50	10	M10	180	5,6
99997045E	70	45	10	M10	260	6,0
99997525E	75	25	12	M12	485	3,2
99997550E	75	50	12	M12	320	6,6
99997555E	75	55	12	M12	450	13,75
99999955E	100	55	16	M16	650	6,7
99999999E	100	100	16	M16	440	12,8

Bovengenoemde waarden dienen uitsluitend als indicatie. Hieraan kunnen geen rechten worden ontleend.
Leveringen geschieden uitsluitend volgens de algemene leveringsvoorwaarden van Rubbermagazijn B.V.

Type DS/D

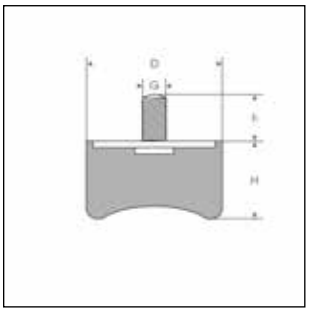

Rubberkwaliteit : NR rubber - zwart
Hardheid : 55° Shore A (+/-5)
Metalen delen : Staal S235 JR+AR - verzinkt
Temperatuurbereik : -30° C / +80° C
Beperkte toepasbaarheid : Oliën, smeermiddelen en vetten

De in onderstaande tabel genoemde richtwaarden zijn gebaseerd op een statische belasting. Bij (hoge) dynamische en wisselende belasting of hoge trillingsfrequenties zijn de maximale waarden lager.

Artikelnummer	D mm	H mm	h (lengte schroefdraad) mm	G (schroefdraad)	Maximale statische belasting kg	Maximale indrukking mm
99992518DSD	25	18	18	M6	50	5,0
99994028DSD	40	28	23	M8	100	7,0
99995028DSD	50	28	28	M10	145	7,5

Type DS/E

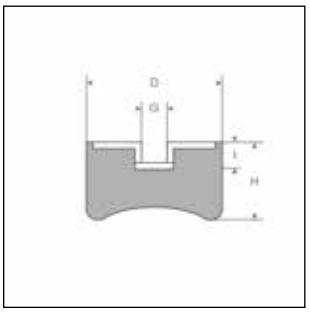

Rubberkwaliteit : NR rubber - zwart
Hardheid : 55° Shore A (+/-5)
Metalen delen : Staal S235 JR+AR - verzinkt
Temperatuurbereik : -30° C / +80° C
Beperkte toepasbaarheid : Oliën, smeermiddelen en vetten

De in onderstaande tabel genoemde richtwaarden zijn gebaseerd op een statische belasting. Bij (hoge) dynamische en wisselende belasting of hoge trillingsfrequenties zijn de maximale waarden lager.

Artikelnummer	D mm	H mm	t (diepte schroefdraad) mm	G (schroefdraad)	Maximale statische belasting kg	Maximale indrukking mm
99992518DSE	25	18	6	M6	50	5,0
99994028DSE	40	28	8	M8	100	7,0
99995028DSE	50	28	10	M10	145	7,5

Bovengenoemde waarden dienen uitsluitend als indicatie. Hieraan kunnen geen rechten worden ontleend.
Leveringen geschieden uitsluitend volgens de algemene leveringsvoorwaarden van Rubbermagazijn B.V.

BEZOEK RUBBERMAGAZIJN.NL VOOR ONS COMPLETE ASSORTIMENT

Type K/D

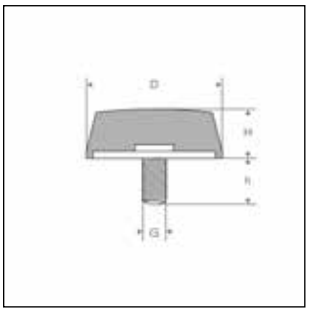

Rubberkwaliteit : NR rubber - zwart
Hardheid : 55° Shore A (+/-5)
Metalen delen : Staal S235 JR+AR - verzinkt
Temperatuurbereik : -30° C / +80° C
Beperkte toepasbaarheid : Oliën, smeermiddelen en vetten

De in onderstaande tabel genoemde richtwaarden zijn gebaseerd op een statische belasting. Bij (hoge) dynamische en wisselende belasting of hoge trillingsfrequenties zijn de maximale waarden lager.

Artikelnummer	D mm	H mm	h (lengte schroefdraad) mm	G (schroefdraad)	Maximale statische belasting kg	Maximale indrukking mm
99992517KD	25	17	18	M6	75	6,0
99995018KD	50	18	28	M10	350	4,0
99995055KD	50	55	28	M10	600	17,0
999912545KD	125	45	42	M16	3200	15,0

Type K/E

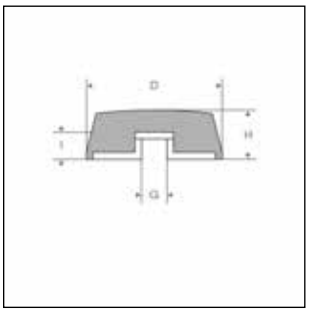

Rubberkwaliteit : NR rubber - zwart
Hardheid : 55° Shore A (+/-5)
Metalen delen : Staal S235 JR+AR - verzinkt
Temperatuurbereik : -30° C / +80° C
Beperkte toepasbaarheid : Oliën, smeermiddelen en vetten

De in onderstaande tabel genoemde richtwaarden zijn gebaseerd op een statische belasting. Bij (hoge) dynamische en wisselende belasting of hoge trillingsfrequenties zijn de maximale waarden lager.

Artikelnummer	D mm	H mm	t (diepte schroefdraad) mm	G (schroefdraad)	Maximale statische belasting kg	Maximale indrukking mm
99992517KD	25	17	6	M6	75	6,0
99995018KD	50	18	10	M10	350	4,0
99995055KD	50	55	10	M10	600	17,0
999912545KD	125	45	16	M16	3200	15,0

Bovengenoemde waarden dienen uitsluitend als indicatie. Hieraan kunnen geen rechten worden ontleend.
Leveringen geschieden uitsluitend volgens de algemene leveringsvoorwaarden van Rubbermagazijn B.V.

Type KP/D

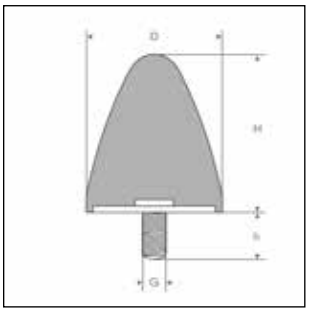

Rubberkwaliteit : NR rubber - zwart
Hardheid : 55° Shore A (+/-5)
Metalen delen : Staal S235 JR+AR - verzinkt
Temperatuurbereik : -30° C / +80° C
Beperkte toepasbaarheid : Oliën, smeermiddelen en vetten

De in onderstaande tabel genoemde richtwaarden zijn gebaseerd op een statische belasting. Bij (hoge) dynamische en wisselende belasting of hoge trillingsfrequenties zijn de maximale waarden lager.

Artikelnummer	D mm	H mm	h (lengte schroefdraad) mm	G (schroefdraad)	Maximale statische belasting kg	Maximale indrukking mm
99991010KPD	10	10	12	M5	15	4,0
99992020KPD	20	20	20	M8	40	8,0
99992024KPD	20	24	18	M6	50	10,0
99993030KPD	30	30	20	M6	120	12,0
99993036KPD	30	36	20	M8	140	16,0
99993540KPD	35	40	20	M8	175	20,0
99995061KPD	50	61	28	M10	200	23,0
99997589KPD	75	89	37	M12	900	45,0

Type KP/E

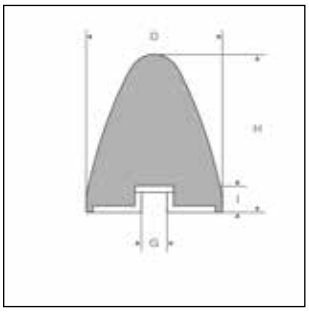

Rubberkwaliteit : NR rubber - zwart
Hardheid : 55° Shore A (+/-5)
Metalen delen : Staal S235 JR+AR - verzinkt
Temperatuurbereik : -30° C / +80° C
Beperkte toepasbaarheid : Oliën, smeermiddelen en vetten

De in onderstaande tabel genoemde richtwaarden zijn gebaseerd op een statische belasting. Bij (hoge) dynamische en wisselende belasting of hoge trillingsfrequenties zijn de maximale waarden lager.

Artikelnummer	D mm	H mm	t (diepte schroefdraad) mm	G (schroefdraad)	Maximale statische belasting kg	Maximale indrukking mm
99991010KPE	10	10	4	M4	15	4,0
99992020KPE	20	20	5	M8	40	8,0
99992024KPE	20	24	6	M6	50	10,0
99993030KPE	30	30	8	M8	120	12,0
99993036KPE	30	36	8	M8	140	16,0
99995061KPE	50	61	10	M10	200	23,0
99997589KPE	75	89	12	M12	900	45,0

Bovengenoemde waarden dienen uitsluitend als indicatie. Hieraan kunnen geen rechten worden ontleend.
Leveringen geschieden uitsluitend volgens de algemene leveringsvoorwaarden van Rubbermagazijn B.V.

BEZOEK RUBBERMAGAZIJN.NL VOOR ONS COMPLETE ASSORTIMENT

Type A/F

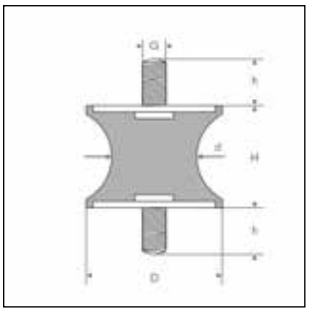

Rubberkwaliteit : NR rubber - zwart
Hardheid : 55° Shore A (+/-5)
Metalen delen : Staal S235 JR+AR - verzinkt
Temperatuurbereik : -30° C / +80° C
Beperkte toepasbaarheid : Oliën, smeermiddelen en vetten

De in onderstaande tabel genoemde richtwaarden zijn gebaseerd op een statische belasting. Bij (hoge) dynamische en wisselende belasting of hoge trillingsfrequenties zijn de maximale waarden lager.

Artikelnummer	D mm	d mm	H mm	h (lengte schroefdraad) mm	G (schroefdraad)	Maximale statische belasting kg	Maximale indrukking mm
99991010AF	10	8	10	10	M4	7,5	2,5
99992019AF	20	15	19	15	M6	20	4,0
99992628AF	26	18	28	20	M8	24	4,0
99993020AF	30	22	20	20	M8	34	3,5
99994030AF	40	25	30	23	M8	75	4,0
99998060AF	80	64,5	60	28	M12	2200	30,0

Type B/F

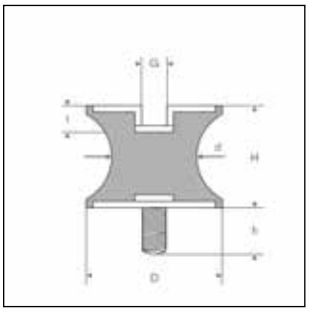

Rubberkwaliteit : NR rubber - zwart
Hardheid : 55° Shore A (+/-5)
Metalen delen : Staal S235 JR+AR - verzinkt
Temperatuurbereik : -30° C / +80° C
Beperkte toepasbaarheid : Oliën, smeermiddelen en vetten

De in onderstaande tabel genoemde richtwaarden zijn gebaseerd op een statische belasting. Bij (hoge) dynamische en wisselende belasting of hoge trillingsfrequenties zijn de maximale waarden lager.

Artikelnummer	D mm	d mm	H mm	h (lengte schroefdraad) mm	t (diepte schroefdraad) mm	G (schroefdraad)	Maximale statische belasting kg	Maximale indrukking mm
99991010BF	10	8	10	10	4	M4	7,5	2,5
99992019BF	20	15	19	15	5	M6	20	4,0
99992628BF	26	18	28	20	6	M8	24	4,0
99993020BF	30	22	20	20	8	M8	34	3,5
99994030BF	40	25	30	23	8	M8	75	4,0

Bovengenoemde waarden dienen uitsluitend als indicatie. Hieraan kunnen geen rechten worden ontleend.
Leveringen geschieden uitsluitend volgens de algemene leveringsvoorwaarden van Rubbermagazijn B.V.

Type C/F

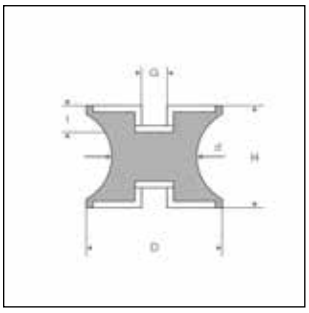

Rubberkwaliteit : NR rubber - zwart
Hardheid : 55° Shore A (+/-5)
Metalen delen : Staal S235 JR+AR - verzinkt
Temperatuurbereik : -30° C / +80° C
Beperkte toepasbaarheid : Oliën, smeermiddelen en vetten

De in onderstaande tabel genoemde richtwaarden zijn gebaseerd op een statische belasting. Bij (hoge) dynamische en wisselende belasting of hoge trillingsfrequenties zijn de maximale waarden lager.

Artikelnummer	D mm	d mm	H mm	t (diepte schroefdraad) mm	G (schroefdraad)	Maximale statische belasting kg	Maximale indrukking mm
99991010CF	10	8	10	4	M4	7,5	2,5
99992019CF	20	15	19	5	M6	20	4,0
99992628CF	26	18	28	6	M8	24	4,0
99993020CF	30	22	20	8	M8	34	3,5
99994030CF	40	25	30	8	M8	75	4,0

Trillingsdempers Machinevoet

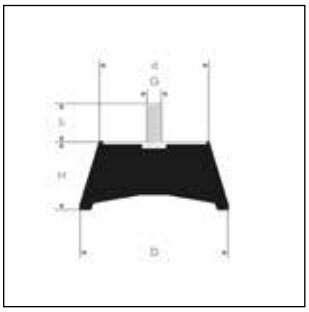

Rubberkwaliteit : NR rubber - zwart
Hardheid : 55° Shore A (+/-5)
Metalen delen : Staal S235JR + AR - verzinkt
Temperatuurbereik : -30° C / +80° C
Beperkte toepasbaarheid : Oliën, smeermiddelen en vetten

De in onderstaande tabel genoemde richtwaarden zijn gebaseerd op een statische belasting. Bij (hoge) dynamische en wisselende belasting of hoge trillingsfrequenties zijn de maximale waarden lager.

Artikelnummer	D mm	d mm	H mm	h (lengte schroefdraad) mm	G (schroefdraad)	Maximale statische belasting kg	Maximale indrukking mm
99999950M	109	80,5	50	28	M12	2248	30

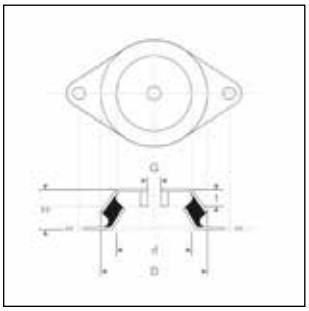

Rubberkwaliteit : NR rubber - zwart
Hardheid : 55° Shore A (+/-5)
Metalen delen : Staal S235JR + AR - verzinkt
Temperatuurbereik : -30° C / +80° C
Beperkte toepasbaarheid : Oliën, smeermiddelen en vetten

De in onderstaande tabel genoemde richtwaarden zijn gebaseerd op een statische belasting. Bij (hoge) dynamische en wisselende belasting of hoge trillingsfrequenties zijn de maximale waarden lager.

Artikelnummer	D mm	d mm	H mm	t (diepte schroefdraad) mm	G (schroefdraad)	Maximale statische belasting kg	Maximal indrukking mm
99997829M	78	55	29,6	13,5	M10	340	5

Bovengenoemde waarden dienen uitsluitend als indicatie. Hieraan kunnen geen rechten worden ontleend.
Leveringen geschieden uitsluitend volgens de algemene leveringsvoorwaarden van Rubbermagazijn B.V.

BEZOEK RUBBERMAGAZIJN.NL VOOR ONS COMPLETE ASSORTIMENT

rubbermagazijn

Rubbermagazijn B.V. I Postadres: Spiegelstraat 1 I 2631 RS Nootdorp
NL: T 085 273 88 50 I service@rubbermagazijn.nl I www.rubbermagazijn.nl
BE: T 0380 83 451 I service@rubbermagazijn.be I www.rubbermagazijn.be

2024